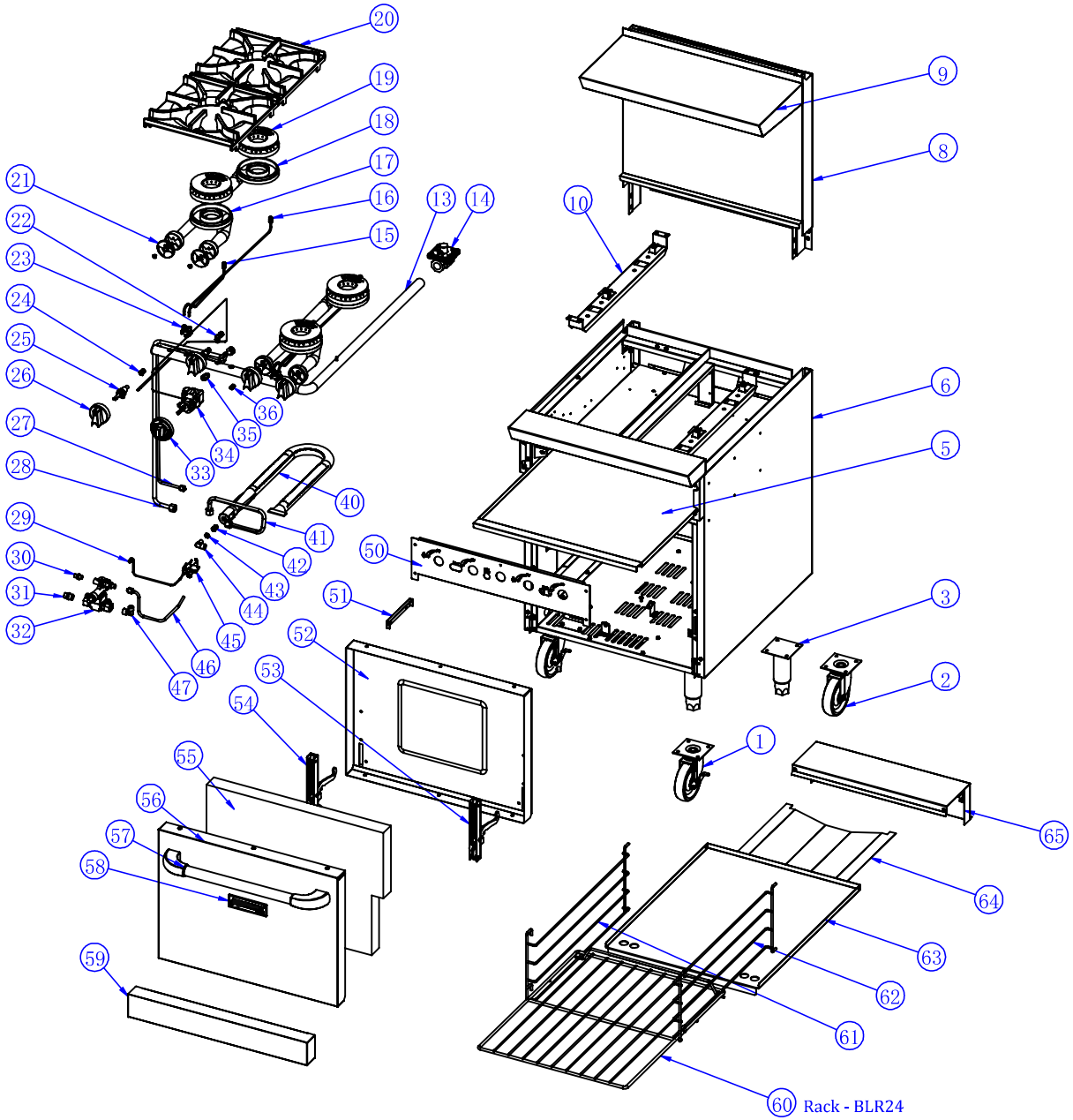
20
19
18
17
16
15
13
14
21
22
23
24
25
26
27
28
29
30
31
32
33
34
35
36
40
41
42
43
44
45
46
47
50
51
52
53
54
55
56
57
58
59
10
9
8
6
5
3
2
1
65
64
63
62
61
60
Rack - BLR24

BLR24-4B	☑
	☐
	☐
	☐
	☐
	☐
	☐
	☐